Stazione di svuotamento OCTAFLEX per octabin e big bag

Stazione di svuotamento OCTAFLEX per lo svuotamento di octabin o big bag di tipo commerciale. Una campana di aspirazione fissata alla struttura a forca viene abbassata all'interno del contenitore per aspirarne il contenuto. Per garantire lo svuotamento più completo possibile dei granuli rimanenti, il rivestimento interno in film plastico dell'octabin o il big bag vengono tenuti in tensione verso l'alto mediante l'anello di sollevamento.

Caratteristiche tecniche

Denominazione del materiale sfuso	Granulato di plastica asciutto e con buone caratteristiche di scorrimento
Granulometria	3–8mm
Temperatura ambiente	–10 °C / +40 °C
Temperatura di esercizio	–10 °C / +50 °C
Temperatura del materiale sfuso	–10 °C / +50 °C
Ø raccordo per tubo	50 mm, 60 mm
Tensione nominale	88–265 V
Frequenza nominale	50–60 Hz
Potenza nominale	460 W
Corrente nominale	2 A
Protezione a monte	max 6 A
Alimentazione di aria compressa	6–7 bar
Collegamento aria compressa	Connettore maschio da 1/4"
Purezza dell'aria compressa	ISO 8573-1:2010 [5:2:4]
Consumo d'aria compressa del vibratore	1.26 Nm^3/h
Consumo d'aria compressa della campana di aspirazione	36.9 Nl / Doppia corsa (6 bar)
Consumo d'aria compressa dell'anello di sollevamento	26.4 Nl / Doppia corsa (4 bar)

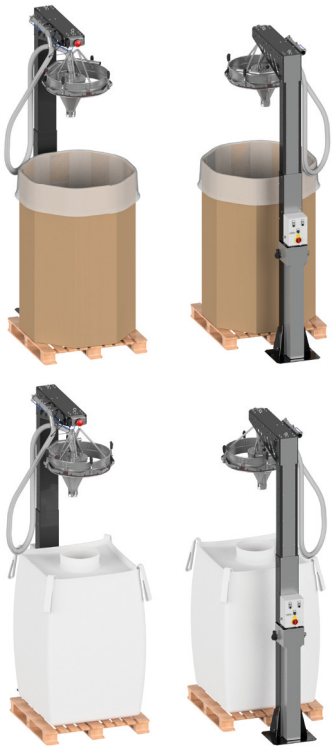

	Peso
OCTAFLEX.10.50	160 kg
OCTAFLEX.10.60	162 kg

Nickerson Italia Srl
Via Donizetti 109/111 - Complesso Geller
24030 - Brembate di Sopra (BG)
Tel: +39 035 621159 | Fax: +39 035 333507 | Web: www.nickerson.it | Mail: info@nickerson.it

Struttura del prodotto

1. Struttura a forca regolabile in altezza
2. Modulo di segnalazione con spia di avvertimento
3. Anello di sollevamento per il rivestimento interno in film plastico dell'octabin o per il big bag
4. Campana di aspirazione con vibratore, lancia di aspirazione, sensore e tubo flessibile
5. Sistema di controllo

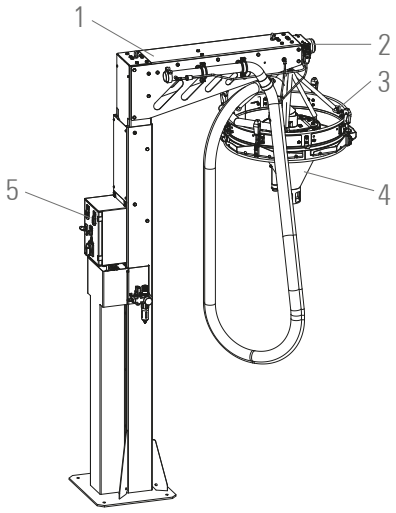

Posizione in altezza	*H1*	*H2*	*H3 octabin*	*H3 big bag*
1	2390	1800	800–1000	900–1100
2	2590	2000	1000–1200	1100–1300
3	2790	2200	1200–1400	1300–1500
4	2990	2400	1400–1600	1500–1700
5	3190	2600	1600–1800	1700–1900
6	3390	2800	1800–2000	1900–2100
Solo con rialzo della base				
7	3790	3200	2000–2400	2100–2500

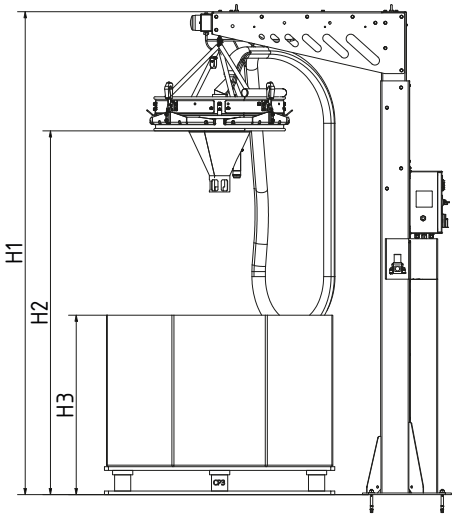

Accessori

Modulo di estensione in altezza

	L x P x H
OCTAFLEX.HEIGHT.EXTENSION	490 x 440 x 400

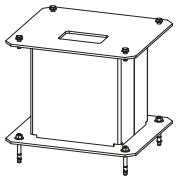

Per motivi legati ai diritti di brevetto, è vietata l'immissione sul mercato svizzero della stazione di svuotamento OCTAFLEX. L'acquirente deve garantire che il prodotto non venga installato né utilizzato in Svizzera.
Il fornitore declina ogni responsabilità in merito a eventuali rivendicazioni legali.

Nickerson Italia Srl
Via Donizetti 109/111 - Complesso Geller
24030 - Brembate di Sopra (BG)
Tel: +39 035 621159 | Fax: +39 035 333507 | Web: www.nickerson.it | Mail: info@nickerson.it